SCRUM DUO

홈 가공면의 혁명! 횡가공에서의 뛰어난 광택!

특 성

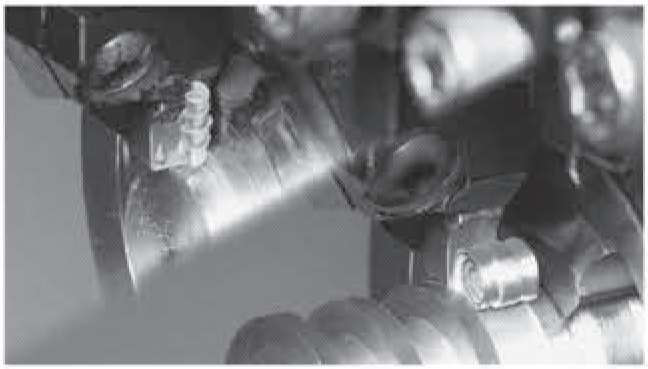

홈가공, 횡가공에서 발군의 안정성과 긴 수명을 실현하는 새로운 홈가공 시리즈

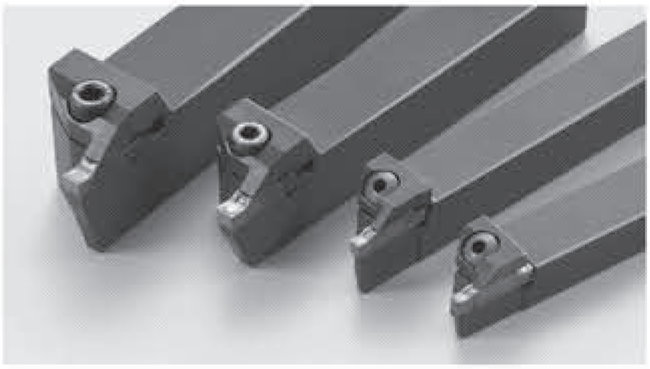

소경~ 대경가공에 대응한 폭넓은 홀더라인업
MAX20mm의 홈가공에도 대응

횡가공

	신 홈가공 GW브레이커	타사품
칩	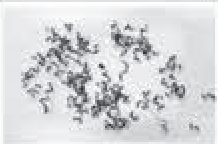	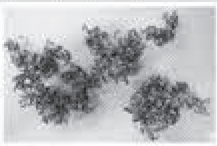
홈 가공면		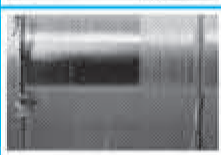

SCM415 v_c=150m/min, f=0.1mm/rev a_p=1.0mm WET
팁 : DM4 GWPG500N04F-GW 홀더 : GTWPR2525M-5F10

횡가공 시, 발군의 칩처리와 광택이 있는 홈가공면

강성을 추구한 홀더, 팁 설계

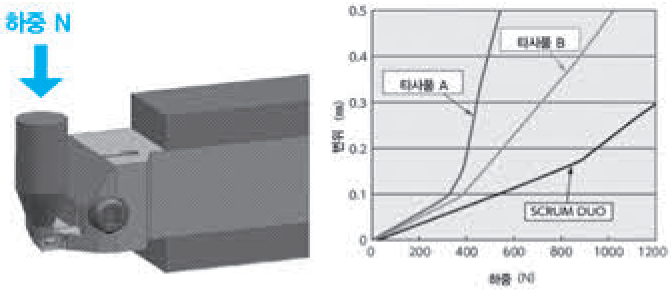

주의 : SCRUM DUO : GTWPR2525M-5F10(타사품은 홈깊이 10mm부근)

고강성 사양에 의한 횡가공시의 절입 3.5mm를 실현

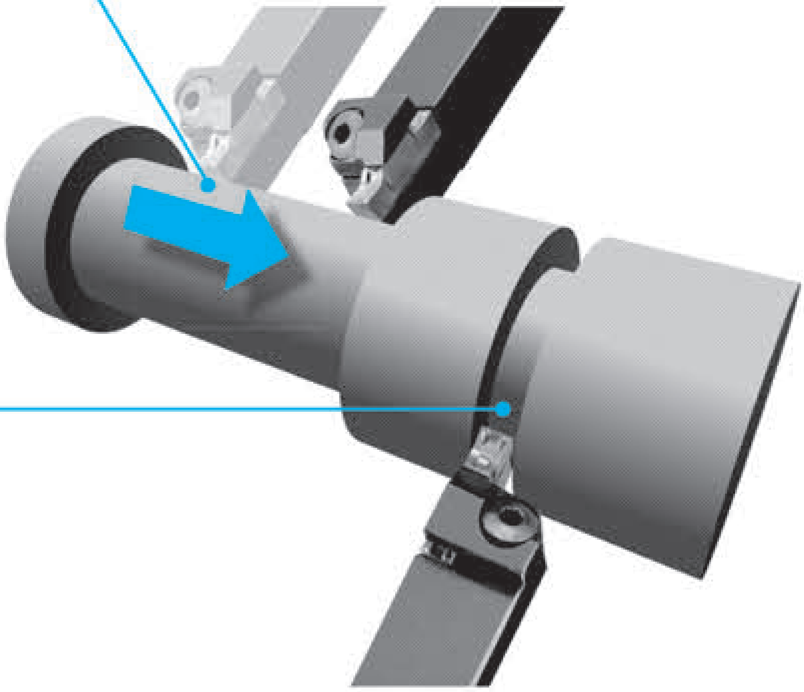

홈가공

	신 홈가공 GW브레이커	타사품
칩		
홈 가공면	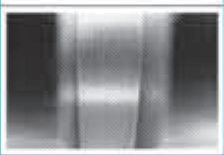	

SCM415 v_c=150m/min, f=0.1mm/rev
홈깊이 a_p(Grooving depth)=7.0mm 인칭 없음 WET
팁 : DM4 GWPG500N04F-GW, 홀더 : GTWPR2525M-5F10

양호한 칩처리와 깔끔한 홈가공면

SCRUM DUO

GTWP형

자동반용(샹크~□16)
횡가공 가능
최대 가공경Ø42

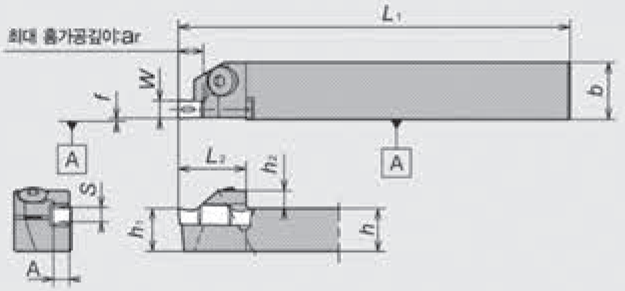

圖-1

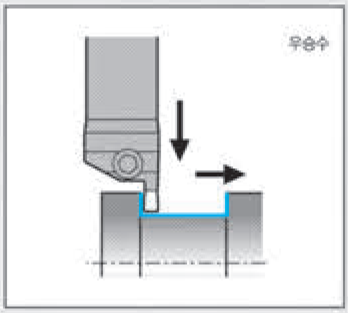

●본도(圖)는 우승수(R)를 나타낸다.

GTWP형

범용선반용(샹크□20, □25)
횡가공 가능

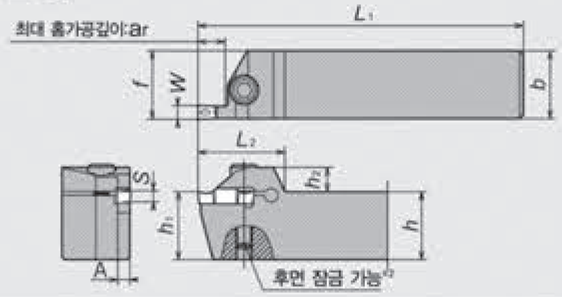

圖-2

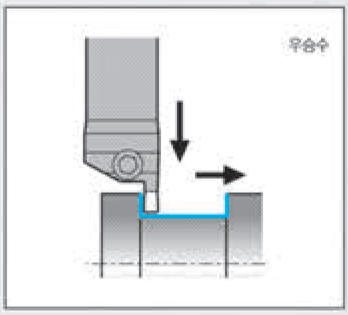

●본도(圖)는 우승수(R)를 나타낸다.

홀더형상	코드 No. R	코드 No. L	홀더품번	재고 R	재고 L	홈폭(㎜) w	최대가공경 ar	치수(㎜) h	b	h1	h2	f	L1	L2	A	시트높이*1 S	적용팁	부품 잠금볼트	렌치	렌치*2
圖-1	5875125		GTWP R/L 1016-3D07	●		3	7	10	16	12	2	0.3	120	19	2.6	D	GWP○300	A08-5×14	LW-3S	—
	5849054	5852280	1216-3D07	●	●			12			0			19.5				A08-5×16		
	5849070	5852306	1616-3D09	●	●		9	16		16				22						
	5875133		1016-4E07	●		4	7	10		12	2			19	3.5	E	GWP○400	A08-5×14		
	5849088	5852314	1216-4E07	●	●			12			0			19.5				A08-5×16		
	5849096	5852322	1616-4E09	●	●		9	16		16				22						
	5875141		1016-5F07	●		5	7	10		12	2			19	4.5	F	GWP○500	A08-5×14		
	5849104	5852355	1216-5F07	●	●			12			0			19.5				A08-5×16		
	5849112	5852371	1616-5F09	●	●		9	16		16				22						
	5893565		1020-6G07	●		6	7	10	20	10	2			22	5.3	G	GWP○600	A08-5×14		
	5893573		1220-6G07	●			7	12	20	12	0			22.5				A08-5×16		
	5893581	5893599	1620-6G09	●	●		9	16	20	16				25						
圖-2	5849120	5852397	GTWP R/L 2020K-3D10	●	●	3	10	20	20	20	8	20.2	125	29	2.6	D	GWP○300	CS0520W	LW-4	LW-2.5
	5849138	5852405	2525M-3D10	●	●			25	25	25	9	25.2	150	32				CS0625W	LW-5	LW-3
	5849146	5852421	2020K-3D20	●	●		20	20	20	20	8	20.2	125	41				CS0520W	LW-4	LW-2.5
	5849153	5852439	2525M-3D20	●	●			25	25	25	9	25.2	150	44				CS0625W	LW-5	LW-3
	5849161	5852447	2020K-4E10	●	●	4	10	20	20	20	8	20.3	125	29	3.5	E	GWP○400	CS0520W	LW-4	LW-2.5
	5849179	5852454	2525M-4E10	●	●			25	25	25	9	25.3	150	32				CS0625W	LW-5	LW-3
	5849187	5852470	2020K-4E20	●	●		20	20	20	20	8	20.3	125	41				CS0520W	LW-4	LW-2.5
	5849195	5852488	2525M-4E20	●	●			25	25	25	9	25.3	150	44				CS0625W	LW-5	LW-3
	5849203	5852496	2020K-5F10	●	●	5	10	20	20	20	8	20.3	125	29	4.5	F	GWP○500	CS0520W	LW-4	LW-2.5
	5849211	5852512	2525M-5F10	●	●			25	25	25	9	25.3	150	32				CS0625W	LW-5	LW-3
	5849229	5852520	2020K-5F20	●	●		20	20	20	20	8	20.3	125	41				CS0520W	LW-4	LW-2.5
	5849237	5852538	2525M-5F20	●	●			25	25	25	9	25.3	150	44				CS0625W	LW-5	LW-3
	5849245	5852546	2020K-6G12	●	●	6	12	20	20	20	8	20.35	125	34	5.3	G	GWP○600	CS0520W	LW-4	LW-2.5
	5849252	5852553	2525M-6G12	●	●			25	25	25	9	25.35	150	37				CS0625W	LW-5	LW-3
	5849260	5852561	2020K-6G25	●	●		25	20	20	20	8	20.35	125	49				CS0520W	LW-4	LW-2.5
	5849278	5852587	2525M-6G25	●	●			25	25	25	9	25.35	150	52				CS0625W	LW-5	LW-3

※1 팁과 홀더는 같은 시트 높이를 사용해 주세요.
※2 후면 잠금용 렌치는 별도 준비 필요.
※팁 미장착 상태로 강하게 조이면 슬릿부가 변형되어 나사를 풀어도 원상태로 돌아오지 않을 우려가 있습니다.

GKWP형

L자형 홀더

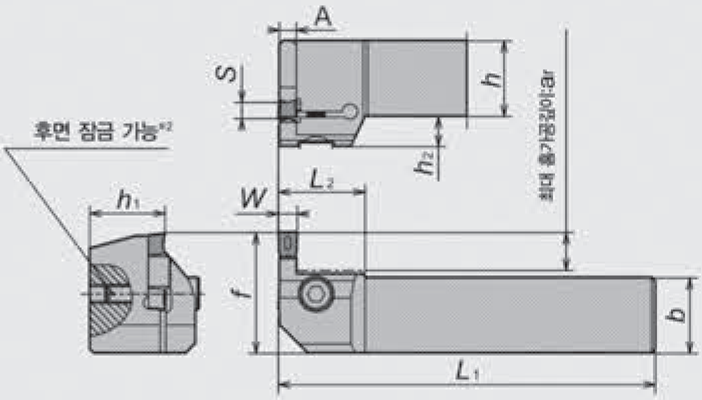

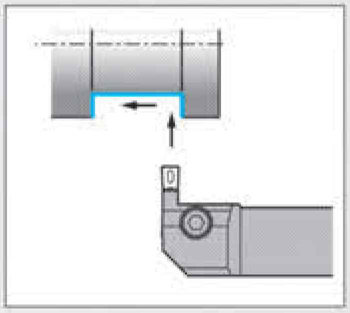

※추천 잠금 토크 7.0(N · m)
●본도(圖)는 좌승수(L)을 나타낸다.

코드 No. R	코드 No. L	홀더품번	재고 R	재고 L	홈폭(㎜) w	최대 가공경 a_r	치수(㎜) h	b	h_1	h_2	f	L_1	L_2	A	시트 높이※1 S	적용팁	부품 잠금볼트	렌치	렌치※2
	5893607	GKWP R/L 2020K-3D10		●	3	10	20	20	20	8	32	125	23	2.6	D	GWP○300	CS0520W	LW-4	LW-2.5
	5893615	2020K-4E10		●	4									3.5	E	GWP○400			
	5893623	2020K-5F10		●	5									4.5	F	GWP○500			
	5893631	2020K-6G12		●	6	12					34			5.3	G	GWP○600			

※1 팁과 홀더는 시트 높이가 같은 것을 사용해주세요.
※2 후면 잠금용 렌치는 별도 준비 필요.
※팁 미장착 상태로 강하게 조이면 슬릿부가 변형되어 나사를 풀어도 원상태로 돌아오지 않을 우려가 있습니다.

GWP형

적용팁

형상	형상	품번	치수(㎜) W 홈폭	W 공차	r_ε	M	L	시트 높이※1 S	PVD코팅미립자초경 DM4	재고
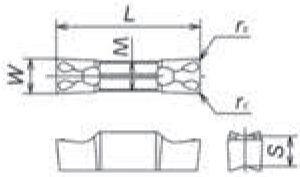 ●절삭성과 칩처리를 양립 ●다기능(홈, 횡)가공에 대응	GW (인선 연마)	GWPG300N02D-GW	3.0	±0.025	0.2	2.5	20.6	D	5848023	●
		300N04D-GW			0.4				5848031	●
		GWPG400N02E-GW	4.0		0.2	3.4		E	5848064	●
		400N04E-GW			0.4				5848072	●
		400N08E-GW			0.8				5852868	●
		GWPG500N02F-GW	5.0		0.2	4.3		F	5848106	●
		500N04F-GW			0.4				5848114	●
		500N08F-GW			0.8				5852876	●
		GWPG600N02G-GW	6.0		0.2	5.2	25.6	G	5848148	●
		600N04G-GW			0.4				5848155	●
		600N08G-GW			0.8				5852900	●
	GW (인선미연마)	GWPM300N04D-GW	3.0	±0.05	0.4	2.5	20.6	D	5848171	●
		400N04E-GW	4.0			3.4		E	5848197	●
		500N04F-GW	5.0			4.3		F	5848213	●
		600N04G-GW	6.0			5.2	25.6	G	5848239	●
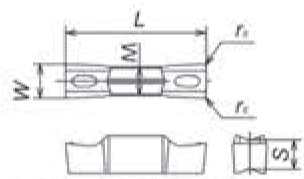 ●고 경사로 뛰어난 절삭성 ●중심 돌기에서 칩을 컨트롤	GV (인선 연마)	GWPG300N02D-GV	3.0	±0.025	0.2	2.5	20.6	D	5848262	●
		300N04D-GV			0.4				5848270	●
		GWPG400N02E-GV	4.0		0.2	3.4		E	5848353	●
		400N04E-GV			0.4				5848361	●
		GWPG500N02F-GV	5.0		0.2	4.3		F	5848395	●
		500N04F-GV			0.4				5848403	●
		GWPG600N02G-GV	6.0		0.2	5.2	25.6	G	5848437	●
		600N04G-GV			0.4				5848445	●

※1 팁과 홀더는 같은 시트 높이를 사용해 주세요.